Wastafelblad

1*

WK 1025 BL + WM 1000 BLR1

2*

WK 1000 BL + WM 1000 BLR1
WK 1002 BL + WM 1000 BLR1
WK 1005 BLR + WM 1000 BLR1
WK 1065 BL + WM 1000 BLR1
WK 1066 BL + WM 1000 BLR1

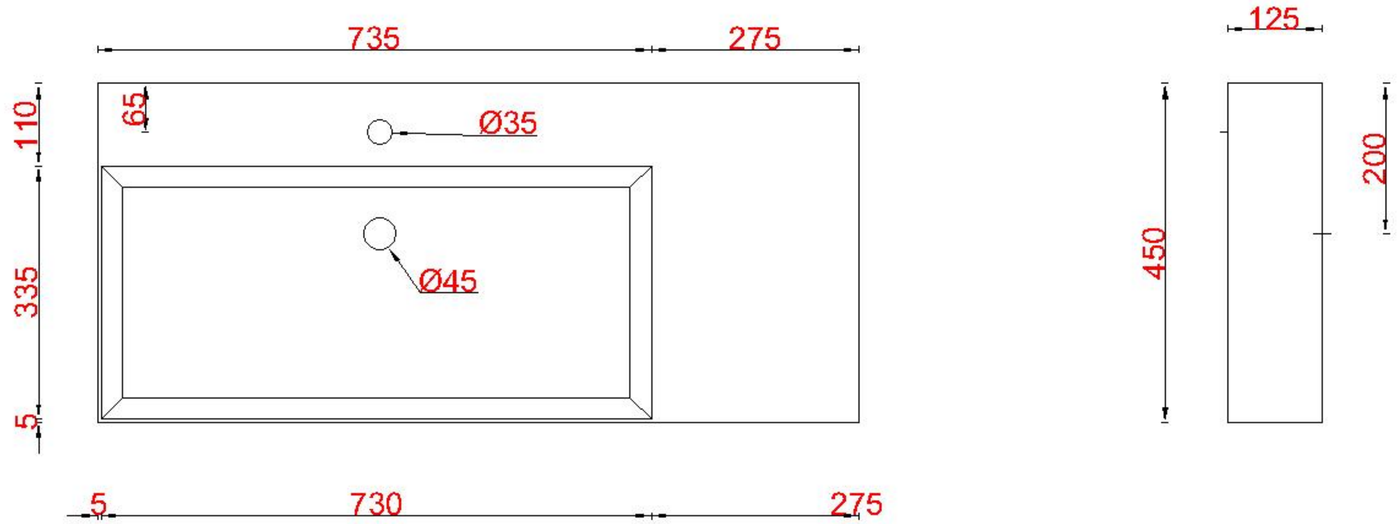

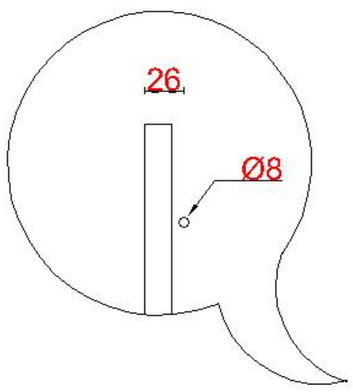

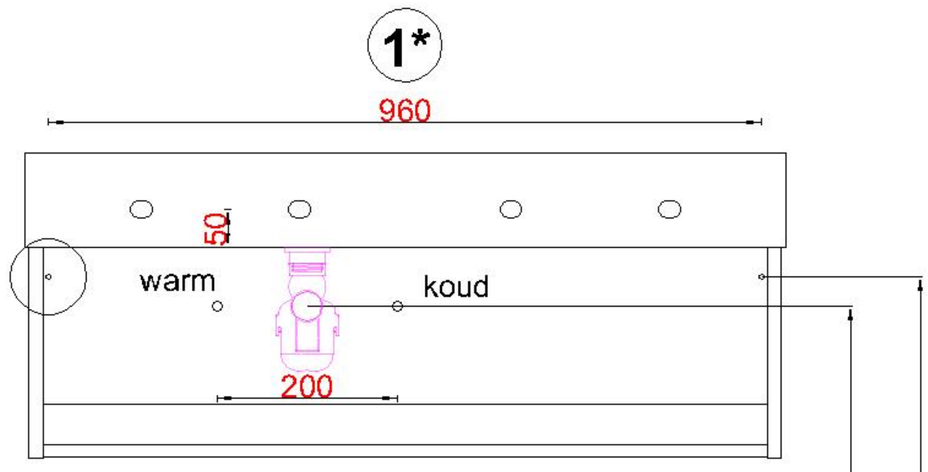

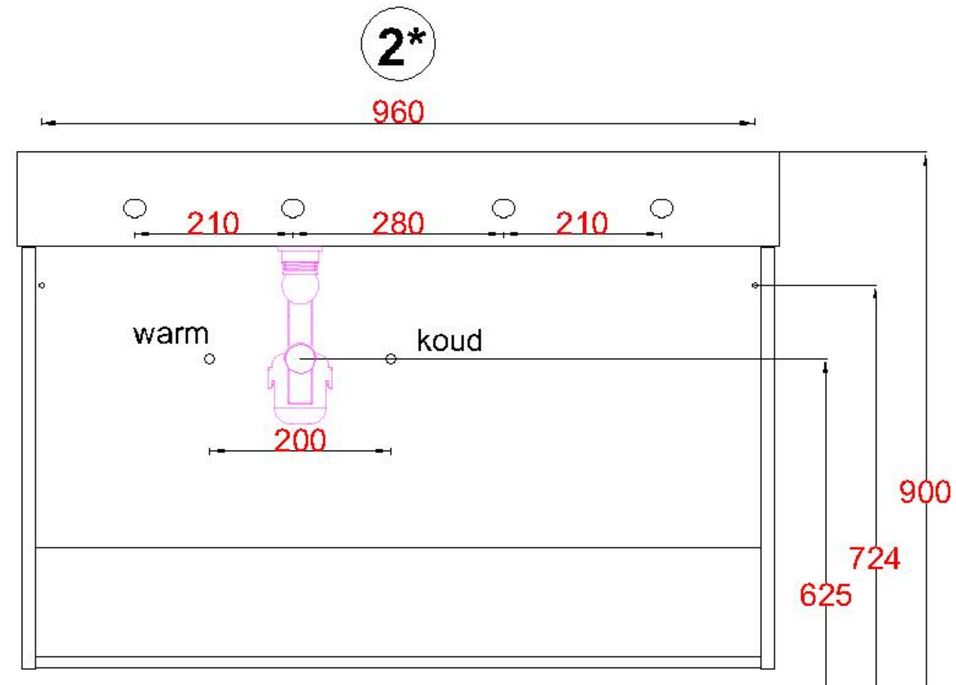

LET OP: Controleer maten altijd in het werk met uw bestelde artikel. (meten is weten)
ACHTUNG: Prüfen Sie stets die Dimensionen in der Arbeit mit den bestellte Ware.